アラームライト
NLA65DCシリーズ

取扱説明書

当社製品をお買い上げ頂きありがとうございます。当説明書を良くお読み頂き正しくご利用ください。

外形寸法と各部名称

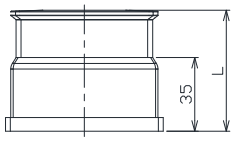

正面図

L部寸法表					
NLA65DC□−	1B7K	2B7K	3B7K	4B7K	5B7K
L(mm)	57.5	75.5	93.5	111.5	129.5

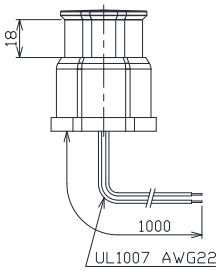

側面図

取付方法

M4のネジを用い、下図を参考にしっかり取り付けてください。

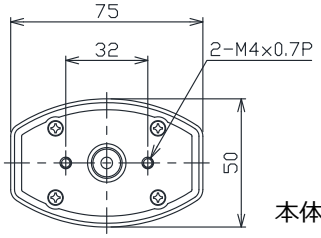

本体底面図

安全上のご注意　必ずお守りください

■お使いになる人や他の人への危害、財産への損害を未然に防ぐため、必ずお守りいただくことを説明しています。

誤った取扱いをした場合に生じる危険とその程度を次の区分で説明しています。

⚠ 警告	⚠ 注意
誤った取扱いをしたときに、死亡や重症に結びつく可能性のあるもの。	誤った取扱いをしたときに、軽傷または家屋、家財などの損害に結びつくもの。

本文中や本体に使われている図記号の意味は、次のとおりです。

分解禁止	禁止
指示を守る	

⚠ 警告

- 本製品の分解、改造はしない。
  故障、火災、けがの原因になります。
- 本製品に水をかけない。
  本製品は非防水(IP20)です。故障の原因になります。
- 電線を引っ張ったり、ネジを緩めない。
  火災、故障の原因になります。
- 電線を金具で固定したり、被覆に傷がついたまま使用しない。
  火災、故障の原因になります。
- 使用時にはヒューズを使用する。
  ヒューズ無き場合、本製品故障時に、周囲の機器に被害が及ぶ場合があります。
- 直流電圧の値を確認して使用する。
  上記以外の電圧でご利用された場合、火災、感電、故障の原因となります。
- 周囲温度は-10℃から40℃の範囲で使用する。
  冷凍室や高温の作業場所での長時間使用は故障の原因になります。

⚠ 注意

- 点灯中にLEDを直視しない。人の目に向けない。
  めまいや気分な悪くなったり、目に障害が生じる原因になります。
- 酸・アルカリ性溶剤の近くでは使用しない。
  電子部品が腐食し、故障の原因になります。
- 振動の多い場所で使用しない。
  故障の原因になります。
- 落としたり、ぶつけたり、強い衝撃を与えない。
  故障の原因になります。
- 取り付け、取り外しの際は、主電源をオフにする。
  オフにしないと故障の原因になります。
- 修理の際は、お買い上げ販売店に連絡する。
  お客様で分解された場合は保証の範囲外となります。

LEDのご注意
LED素子には発光色のばらつきがあります。
同一型式でも商品ごとにわずかな差が出ます。

製品仕様

電源電圧：12V DC または 24V DC
消費電力：0.7W（赤色）/ 0.4W（黄色）/ 0.6W（緑色）/
0.9W（青色）/ 0.3W（白色）（各色の合計となる）
期待寿命：60000時間（寿命は初期照明の70%の照度となる時点）
使用環境温度：-10℃から40℃（但し、氷結しないこと）
電源ケーブル：1000mm（UL1007 x AWG22）
保護等級：IP20,　　本体：ナイロン

型式

NLA65DC【電源】−【層数】B7K【点滅】【ブザー】−【色】

- 【電源】：12：12V DC / 24：24V DC
- 【層数】：1：1層 / 2：2層 / 3：3層 / 4：4層 / 5：5層
- 【点滅】：S:点滅 / なし：点滅なし
- 【ブザー】：Z:ブザー / なし：ブザーなし
- 【色】：R:赤 / Y:黄 / G:緑 / B:青 / W:白

配線例

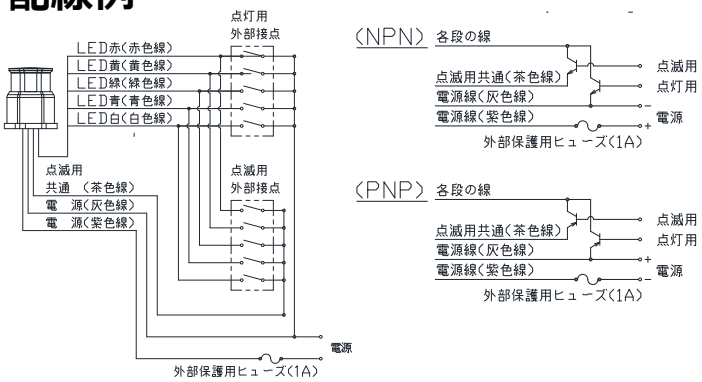

日機株式会社

〒550-0003 大阪市西区京町堀二丁目6-28
TEL:06-6225-2855　FAX:06-6225-2856
http://www.nikki-tr.co.jp　e-mail:info@nikki-tr.co.jp