取扱説明書　NLS03シリーズ

当社製品をお買い上げ頂きありがとうございます。
当説明書を良くお読み頂き正しくご利用ください。

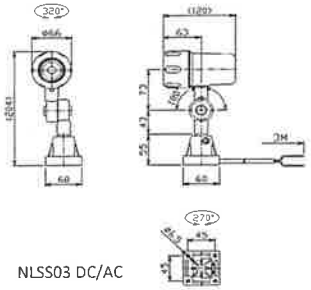

NLSS03 DC/AC

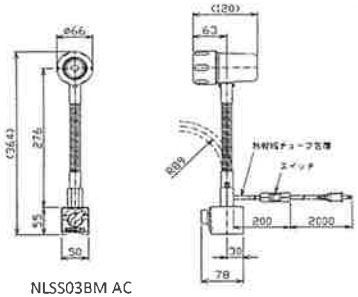

NLSS03BM AC

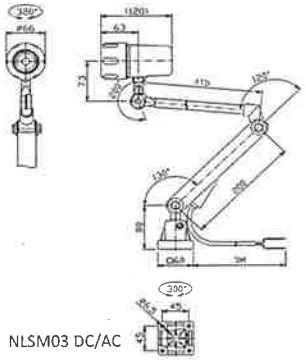

NLSM03 DC/AC

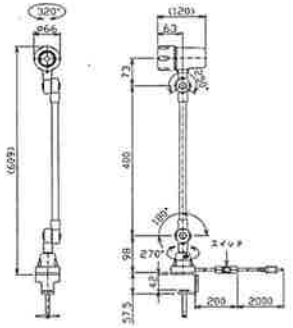

NLSS03BT AC

・警告

1) 電線を引っ張ったり、ネジを緩めないでください。火災、感電、故障の原因になります。
2) 本製品の分解、修理は絶対避けて下さい。修理の際は、お買い上げ販売店にご連絡ください。お客様で分解された場合は保証の範囲外となります。
3) DCタイプは、電源電圧DC24V（定格電圧±10%）でご利用ください。極性がございますので、電線の+/-を充分にご確認の上、配線を行ってください。
ACタイプは、付属のプラグをAC100V(定格電圧±10%）のコンセントに差し込んでご利用ください。上記以外の電圧でご利用された場合、火災、感電、故障の原因と
4) 付属のプラグはコンセントへ根元まで確実に接続してください。不完全な接続のまま使用すると、火災や感電の原因になります。
5) 電線の上に重いものをのせたり、熱器具を近づけないでください。電線を折り曲げたり、加工したり、ステープルなどで固定しないでください。電線が傷み、火災、感電の原因となります。
6) 電線が傷んだり、スイッチやプラグに不良が生じた場合には、すぐにお買い上げ販売店にご連絡ください。
7) 電線を束ねたまま使用しないでください。発熱などにより火災の原因となります。
8) マグネットスタンドのON-OFFスイッチを操作する時、必ず両手を使って本体を支えながら操作してください。また、落下や転倒など、事故を引き起こす恐れがありますので、磁力が弱まった際は使用を中止し、お買い上げ販売店にご連絡ください。
9) 本製品は電子部品を使用しております。故障の原因になりますので、溶接機等の強い電磁ノイズを発生する装置の近くでのご利用はお控えください。

注意

1) LED素子には発光色のばらつきがあります。同一型式でも商品毎にわずかな差が出ますのでご了承願います。
2) 使用温度範囲（-10℃～40℃）は必ず守ってください。
3) 振動、衝撃の多い場所での保管、使用は避けてください。
4) 発光面を直接見ると目に危険を及ぼす恐れがあります。人に照射したり覗き込まないでください。
5) 時計、精密機器、磁気カード等の様な磁力に影響を受ける物の側には近づけないでください。その機能を損なう恐れがあります。
6) 取り付け、取り外しの際には、スイッチがオフになり、本体に通電されていないことをご確認ください。

・取付方法

A) **直接取付法**
下図を参考に本機の底部にM6ネジを用いて、しっかりと固定して落ちないことをご確認の上、ご利用下さい。

B) **AL-23取付方法**
1.落下防止のため，付属のM6ネジを用いて、下図のA面に本機をしっかりと固定してください。
2.下図のB面を取り付ける場所に穴をあけて、台座をしっかりと固定して落ちないことをご確認の上、ご利用下さい。

C) **AL-28B取付方法**
落下防止のため，付属のM6ネジを用いてNL-28Bの上部にしっかりと固定してください。
厚さ40mmまでの板に取付可能です。

D) **マグネットベース**
製品の落下を防止するために、磁性がある鉄板等の吸着できる場所でご利用ください。その際、鉄板等の厚さが薄すぎると吸着力が弱まりますので、しっかりと吸着していることを充分ご確認の上、ご利用ください。

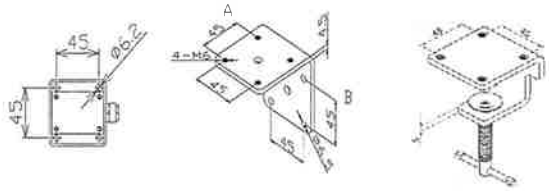

A) 直接取付　　B) AL-23　　C) AL-28B

日機株式会社
http://www.nikki-tr.co.jp
〒550-0003大阪市西区京町堀二丁目6-28
TEL:06-6225-2855　　FAX:06-6225-2856